80g 双胶纸双色印刷 PANTONE：2995C
尺寸：630X390mm

AA8790 机电一体锁开孔示意图（覆板式）

美标插芯锁

ASSA ABLOY
The global leader in door opening solutions

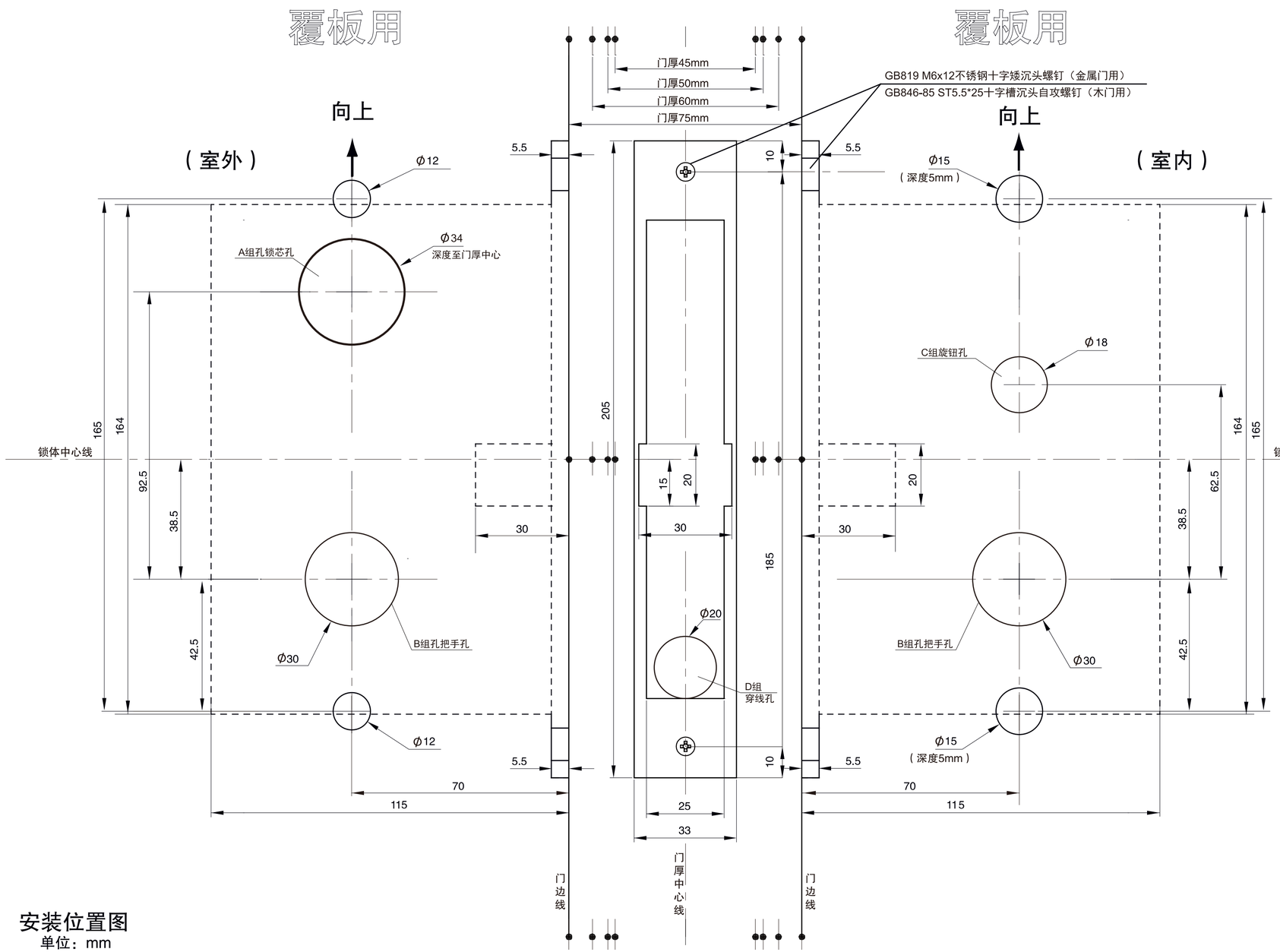

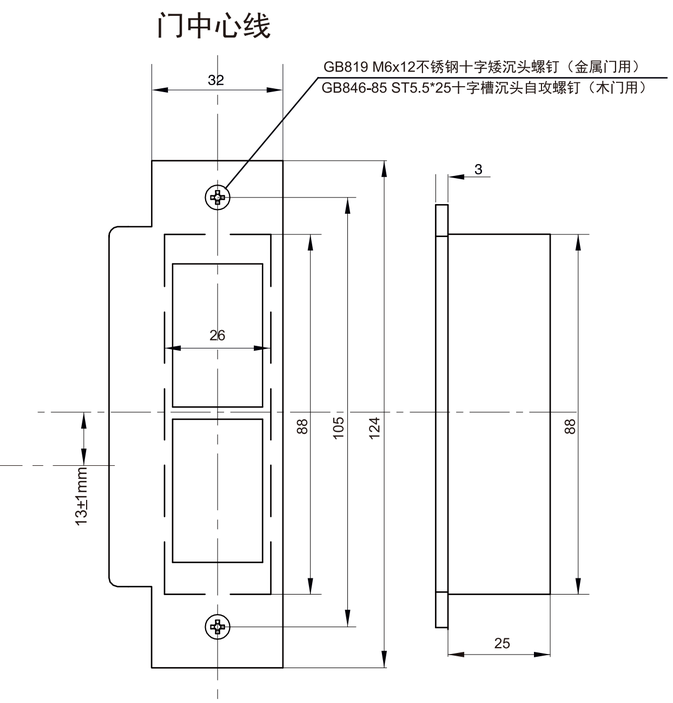

安装位置图

单位：mm
比例：1：1

AA8700美标插芯锁开孔说明

型号 \ 孔位	A组孔-锁芯孔	B组孔-把手孔	C组孔-旋钮孔	D组孔-穿线孔
AA8790断电开功能锁	外侧开孔	双侧开孔	无	纵向开孔至合页侧
AA8791断电关功能锁	外侧开孔	双侧开孔	无	纵向开孔至合页侧
AA8792断电开功能锁	外侧开孔	双侧开孔	内侧开孔	纵向开孔至合页侧
AA8793断电关功能锁	外侧开孔	双侧开孔	内侧开孔	纵向开孔至合页侧
AA8790-2&AA8791-2双面刷卡功能锁	双侧开孔	双侧开孔	无	纵向开孔至合页侧
AA8790-D双机电功能锁	双侧开孔	双侧开孔	无	纵向开孔至合页侧

30507010DT00340